Manual do Proprietário

elleva MAX 500

Menegotti

elleva MAX 500

Introdução 03
A Menegotti Metalúrgica Ltda. 04
O Manual 05
Identificação do Produto 06
Informações de Segurança 08
Especificações Técnicas 09
Operação do Equipamento 11
Limpeza e Conservação 16
elleva MAX 500 | elleva MAX 500 ex 17
Sistema de Transmissão 18
Sistema da Lança 19
Sistema do Tripé 20
Sistema da Lança Extensível 21
Acessórios 22
Plano de Manutenção 26
Assitência Técnica 27
Termo de Garantia 28

Parabéns, você acaba de adquirir um produto Menegotti!

Com a mais alta qualidade, projetado e construído especialmente para servir você dentro de padrões de qualidade, e com a tecnologia na medida de sua necessidade.

Este manual foi elaborado para proporcionar-lhe as informações e as instruções necessárias para a utilização e manutenção de nosso equipamento, além de apresentar-lhe os dados referentes às suas características técnicas.

Antes de colocar seu equipamento em funcionamento pela primeira vez, leia com atenção as informações aqui contidas.

A durabilidade do seu equipamento depende somente da maneira de como ele é tratado em serviço (operação) e o funcionamento satisfatório é resultado do seu trabalho cuidadoso, feito com regularidade.

Na necessidade de atendimento técnico ao equipamento, procure sempre seu Revendedor Autorizado Menegotti, que terá a maior satisfação em ajudá-lo a manter e conservar o seu equipamento.

O Revendedor Menegotti está preparado para oferecer-lhe toda assistência técnica necessária, assim como atender a sua necessidade nas peças de reposição.

Finalizando, aproveitamos a oportunidade para cumprimentá-lo por ter escolhido um produto MENEGOTTI e podemos assegurar-lhe que temos o máximo interesse em mantê-lo satisfeito e criar com você uma relação comercial entre Cliente e Empresa de forma saudável e duradora.

Bem vindo, você faz parte a grande "família de clientes" Menegotti.

Departamento de Pós-venda
e Assistência Técnica MENEGOTTI.

A Menegotti Indústrias Metalúrgicas Ltda. é uma empresa com matriz em Jaraguá do Sul, SC, Brasil. Nosso grupo industrial está composto por várias empresas, onde a Menmaq (Menegotti Máquinas para Construção) é líder na produção de betoneiras e a Mentec (Menegotti Tecnologia para Construção) conta com outras linhas de equipamentos para construção civil.

Exportamos para mais de 40 países no exterior, estando entre as mais significativas empresas de nível internacional.

Os produtos da Linha Tecnológica são projetados para realizar os trabalhos mais exigentes. Seus mecanismos de transmissão facilitam a sua operação exigindo o mínimo de esforço humano, minimizando riscos de acidentes de trabalho, atendendo ao máximo a satisfação da ergonomia para o operador e outorgando assim ao proprietário um produto robusto, de fácil operação e que lhe proporcione da melhor forma a busca constante de sua rentabilidade.

Os componentes que possui este Equipamento elleva MAX 500 e elleva MAX 500 ex, foram projetados para atender os melhores tempos de produtividade em busca da eficiência e de sua rentabilidade.

Somos uma Empresa Brasileira preocupada em crescer e melhorar a cada dia, oferecendo ao mercado produtos de qualidade, pelo bem de nossos clientes e do país.

Obs.: A Menegotti com o objetivo de aprimoramento constante de seus equipamentos reserva-se ao direito de alterar as características do produto sem aviso prévio.

Menegotti

Manual do **Proprietário**

Este manual representa um papel fundamental dentro do mecanismo de prevenção, operação e garantia do equipamento. Porém, para tornar este mecanismo eficiente para todo cliente, é necessário a observação dos itens a seguir, que tem como o objetivo disciplinar os cuidados preventivos, procedimentos de operação e de desempenho a fim de garantir o bom uso do Equipamento.

Ao adquirir o produto do Revendedor Menegotti ou da Fábrica, o cliente deverá ser esclarecido sobre as vantagens oferecidas no contexto deste manual, da sua garantia, assim como das obrigações que deverão ser cumpridas para fazer o uso deste e que deverão ser sabidas por ambas as partes.

É importante que seja transmitido ao cliente, e por este bem compreendido, os termos da garantia constantes no Manual do Proprietário, pois, se mal interpretado, poderá causar a insatisfação do mesmo.

É de responsabilidade do Revendedor Menegotti, quando da entrega do equipamento, informar detalhadamente ao cliente sobre o uso correto do produto e das consequências, se porventura não forem cumpridas as instruções da Fábrica.

A manutenção preventiva indicada neste manual reduz o tempo em reparações ou correções que possam ocorrer pela inobservância dos mesmos, assim como as reclamações em garantia e os custos de manutenção, beneficiando assim, a imagem da marca e da necessidade do produto de nosso cliente.

Quando da venda, o Revendedor Menegotti ou a Fábrica deverá informar ao cliente sobre o período de garantia, as abrangências, condições e limitações da garantia do produto, conforme a nossa **Política de Garantia** que consta no verso deste manual e dado ciência através da assinatura no **Termo de Garantia**.

Neste manual constam informações úteis sobre o produto, fabricante, segurança, peças de reposição, manutenção e conservação do equipamento. Para melhor comodidade, guarde e conserve este manual em local adequado para que possa ser consultado sempre que necessário.

O Dispositivo de Elevação
elleva MAX 500

O Dispositivo de Elevação **elleva MAX 500** é um equipamento fabricado a partir da composição de tubos e chapas de aço. Tem como função realizar a movimentação de materiais na construção civil, combinando grande capacidade de carga com velocidade e segurança.
A principal finalidade deste equipamento é transportar cargas verticalmente, dentro de sua capacidade de operação. Sua instalação deve ser feita por profissionais treinados. É a ferramenta ideal para reduzir esforços físicos, aumentando a produtividade e a eficiência do operador.

Características:

Giro de 360º: O elleva MAX 500 possui giro de 360º em torno de seu eixo principal, a fim de facilitar as operações de carga e descarga dos materiais.

Tripé em forma de treliça: Um grande diferencial deste equipamento é o tripé em forma de treliça, que possibilita um ganho significativo no volume útil de transporte.

Sistema de transmissão: O equipamento possui um sistema de transmissão composto por motor com freio, que lhe garante paradas imediatas durante as movimentações das cargas. Possui também um trem de engrenagens que proporciona a força necessária para elevação da carga de 500 kg a uma velocidade média de operação de 25 m/min.

Sistema de automovimentação: Através do sistema de auto movimentação, o equipamento tem a capacidade de se autotransportar de um nível de trabalho até o seguinte, por meio da própria força trativa não sendo necessários esforços externos para a sua movimentação.

Lança extensível: O sistema de lança extensível permite ao equipamento aumentar o comprimento do braço de 1,25 m até 2 m, possibilitando a movimentação de cargas de maiores volumes, como formas e ferragens para as lajes.

Tripé prolongado: O Tripé Prolongado tem por finalidade realizar os trabalhos de movimentação de carga no nível superior ao que está instalado. Esta característica serve para transportar as formas e ferragens para a laje ainda a ser construída no pavimento superior.

Diversos acessórios: O Dispositivo de Elevação elleva MAX 500 traz diversos acessórios para auxiliar nos mais diversos tipos de transportes, sendo eles: **Carrinho de blocos, Gaiola de blocos, Caixa 60l e 90l, Carrinho içado, Cesto rodante e Paleteira.** Com o auxílio destes acessórios, consegue-se maior produtividade e praticidade, aliados a ergonomia e segurança, tornando o equipamento versátil, prático e eficiente para as mais diversas aplicações.

Nome:
elleva MAX 500

Capacidade:
500kg

Significado:
Máxima Produtividade
Máxima Inovação
Máxima Praticidade
Máxima Segurança
Máxima Elevação

CONCEITO

*O conceito do **elleva MAX 500** é oferecer ao cliente e ao operador um equipamento destinado à elevação de cargas na construção civil, com o máximo de praticidade, velocidade e segurança, levando em consideração todos os sistemas que facilitam a operação, a fim de reduzir o tempo de trabalho, aumentando a produtividade e melhorando a rentabilidade.*

Informações de **Segurança**

• Primeiramente leia atentamente os procedimentos deste Manual. É expressamente proibido retirar ou alterar qualquer dispositivo de segurança do equipamento. Caso observar algum problema, peças danificadas ou faltantes, entre imediatamente em contato com o Serviço Autorizado Menegotti ou com o Departamento de Assistência Técnica da Fábrica através do telefone (47) 3275-8000, para notificação e solicitação da ação corretiva.

• Mantenha um limite de área exclusivo para trabalhar com o equipamento, mantendo o local sempre limpo, sem obstrução no caminho e com boa iluminação. O operador deverá ser qualificado para operar este tipo de equipamento. É importante demarcar o local onde ocorre a movimentação das cargas e bloquear a circulação de pessoas neste espaço, criando uma área de segurança em torno do equipamento. Não use roupas folgadas, que possam se prender na máquina. Sempre usar luvas, óculos de segurança e protetores auriculares conforme, norma vigente NR12.

• Os motores devem receber manutenção periódica, conforme orientações do fabricante, realizada por pessoas qualificadas e dentro do tempo recomendado.

• Inspecionar toda extensão elétrica, principalmente quanto a cortes, cabo friccionado e conexões quebradas. Não use extensões que não estiverem em boas condições.
Nunca opere extensões molhadas ou em ambientes molhados (ex.: poças de água). Quando limpar o equipamento, não jogue água no motor. Sempre que for efetuar a manutenção ou a limpeza, desconecte o cabo de força da rede de alimentação.

• Visto que o nível de ruído máximo durante a operação pode chegar até 85 dBA, recomenda-se o uso de protetor auricular durante uma operação prolongada. O uso de capacete também é obrigatório nestes tipos de operações bem como os demais equipamentos de proteção.

elleva MAX 500

Especificações Técnicas

Capacidade de Elevação		500 kg	
Altura de Elevação		80 m	
Velocidade de Elevação		25 m/min	
Ângulo de Giro		360º	
Comprimento da Lança		1,2 m (opcional com até 2 m)	
Motor		Trifásico 3 CV Moto Freio 220V	Trifásico 3 CV Moto Freio 380V
Especificação do Cabo de Aço		19 X 7 AA | Não Rotativo IPS	
Peso Líquido		215 Kg	
Dimensões	Altura:	2043 mm	
	Largura:	2762 mm	
	Comprimento:	2635 mm	

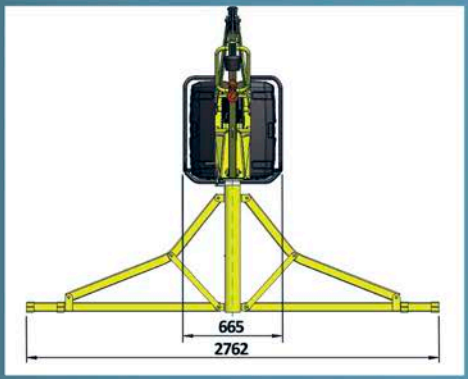

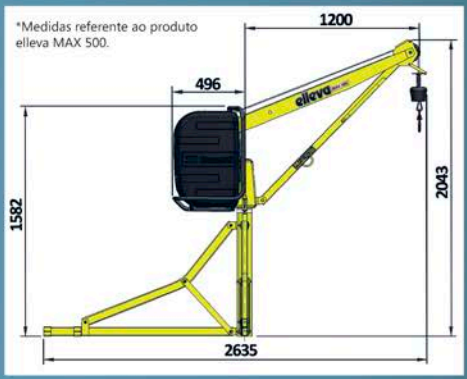

Lança Extensível

A lança extensível é composta por tubos e chapas, onde o tubo maior serve de mancalizador para o tubo menor, que se movimenta por dentro deste. Através de 4 posições de trabalho, pode-se aumentar o comprimento da lança de 1,25 m até 2 m de alcance, proporcionando maior praticidade e versatilidade, além de mais segurança e ergonomia no transporte de cargas.

Importante: A medida que a lança é estendida, aumentando o comprimento de operação, deve-se respeitar o novo limite de carga conforme figura abaixo:

Posição 1	Lança 1,25 m	Carga 500 kg
Posição 2	Lança 1,50 m	Carga 420 kg
Posição 3	Lança 1,75 m	Carga 360 kg
Posição 4	Lança 2,00 m	Carga 300 kg

Diagrama de Carregamento elleva MAX 500 ex

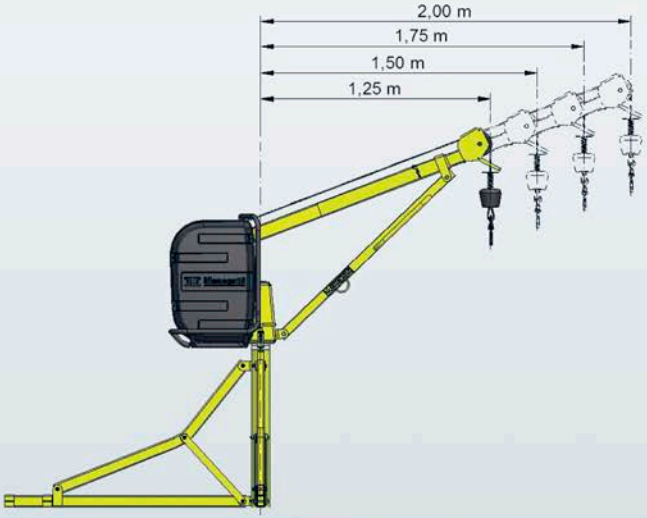

Operação do **Equipamento**

1. Condições necessárias antes da utilização do equipamento.

Instalação

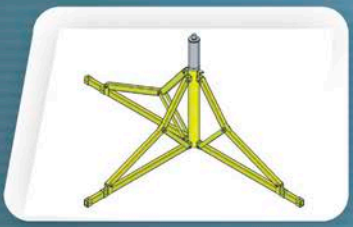

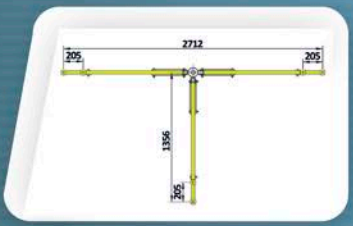

Fixar o tripé com 6 parabolts de bitola 5/8" conforme furação mostrada na figura ao lado, sendo que para obter uma boa resistência na fixação os furos com broca de 5/8" devem ter no mínimo 10 cm de profundidade. Outra alternativa de fixação é realizar os furos de forma passante e prender com barra roscada, com porca e arruela por baixo da laje e por cima do tripé. Importante: Fixar o equipamento na laje após cura do concreto. Nunca usar blocos de concreto, sacos de cimento ou qualquer outra forma de fixação, a não ser a recomendada neste manual.

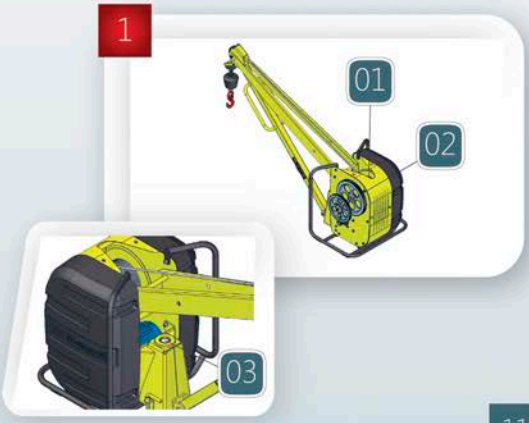

Lubrificação

Todos os pontos de lubrificação indicados na figura ao lado, devem ser lubrificados com GRAXA DE LÍTIO antes de colocar a máquina em funcionamento, conforme plano de manutenção da pág. 26.

Pontos de Lubrificação:
01. Cabo de aço
02. Engrenagens
03. Rolamento do tripé

Alimentação elétrica

A tensão deve ser selecionada mudando a ligação conforme especificado no diagrama elétrico a seguir. Efetuar verificação completa no sistema elétrico, identificando possíveis fios desencapados ou maus contatos, conferir também a alimentação (220/380V), pois caso esteja selecionada a tensão incorreta no motor pode causar sérios danos ao equipamento. Instalar tomada industrial 3P + N + T para plugue de 16 A, conforme mostrado na figura abaixo.

TABELA DE CORES	
FORÇA 220/380VCA	PRETO
COMANDO 220VCA	CINZA
COMANDO 24VCA	CINZA
COMANDO NEUTRO	AZUL
TERRA	VERDE/AMARELO

BORNE MOLA 2,5MM²

R	S	T	N	PE	U	V	W	PE	1	2	3	4	5	6	7	8	9

ALIMENTAÇÃO TRIFÁSICA NEUTRO + TERRA | MOTOFREIO | CONTROLE | FIM DE CURSO | BORNES PARA SELEÇÃO DE TENSÃO DO COMANDO

FAZER A LIGAÇÃO DO MOTOR DE ACORDO COM A TENSÃO DA REDE QUE SERA LIGADO O EQUIPAMENTO

PARA REDES COM TENSÃO TRIFÁSICA DE 380VCA JUMPEAR BORNES 7 E 8
PARA REDES COM TENSÃO TRIFÁSICA DE 220VCA JUMPEAR BORNES 9 E 8

COMPRIMENTO DOS CABOS:
- ALIMENTAÇÃO 15 METROS
- MOTOR 2 METROS
- CONTROLE 2 METROS
- FIM DE CURSO 2 METROS

Esquema elétrico

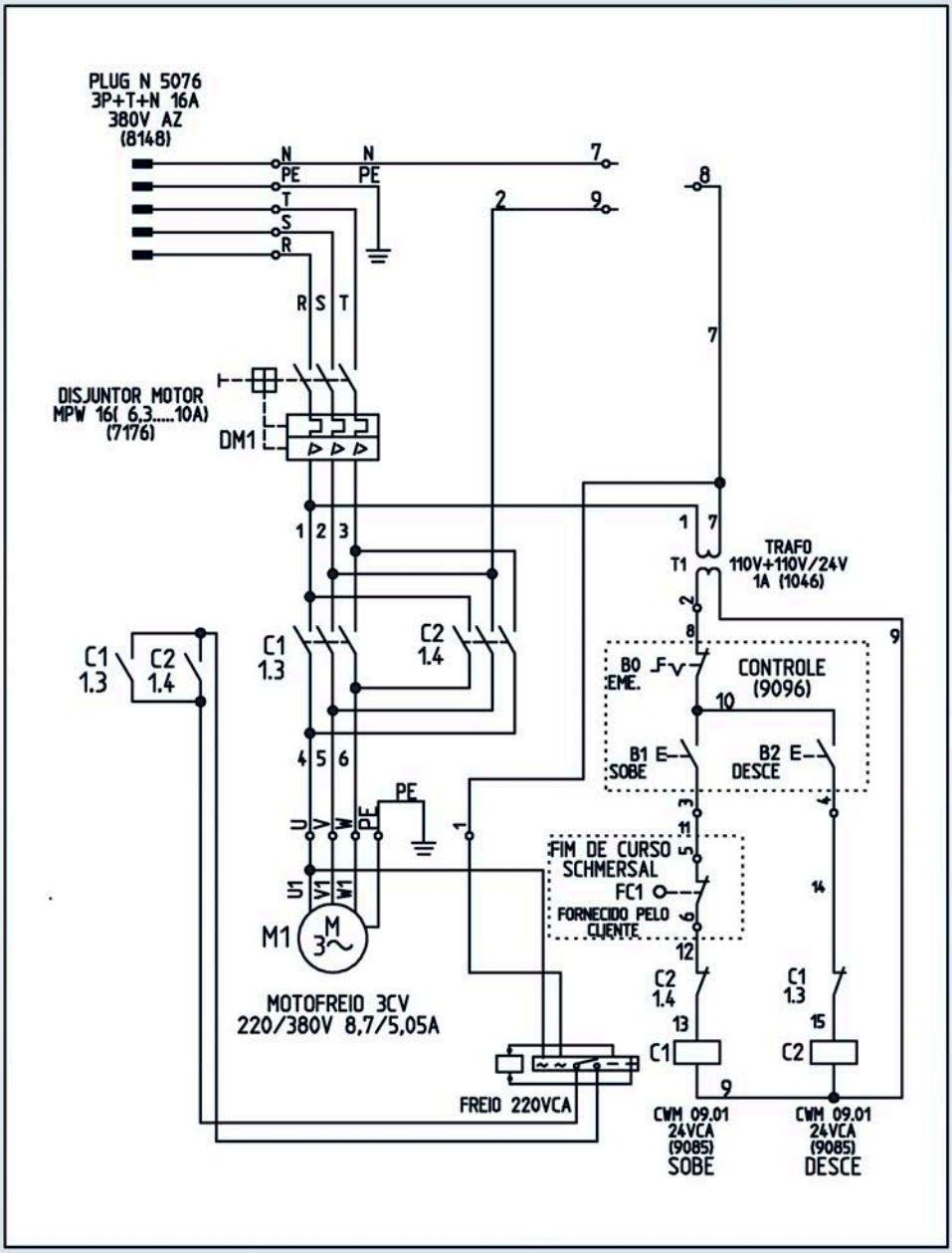

2. Operação do equipamento

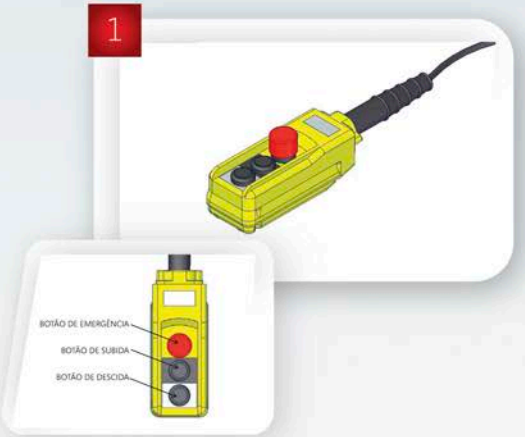

Liga e Desliga

Após todas as condições de instalação, lubrificação e alimentação elétrica atendidas, o dispositivo de elevação está apto para iniciar a movimentação das cargas no canteiro de obra.
Para iniciar a movimentação deve-se manter acionado o botão de subida ou descida, conforme mostrado na figura ao lado. Para interromper a movimentação deve-se acionar os botões de subida ou descida que a movimentação para imediatamente em função do sistema de freio do motor elétrico. O equipamento possui um botão de emergência para ser acionado, caso seja necessário.

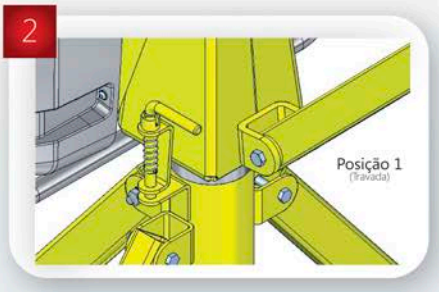

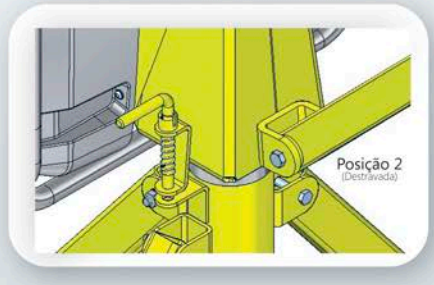

Movimentação Vertical e Lateral da Carga Transportada

Durante a operação de movimentação vertical da carga mantenha o equipamento na **Posição 1 - Travada.** Para movimentar a carga lateralmente destrave o equipamento colocando-o na **Posição 2 - Destravada,** conforme ilustração ao lado.

3

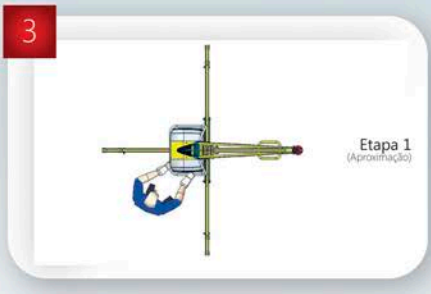

Aproximação e Movimentação Final da Carga

Após a movimentação vertical da carga, deve-se realizar a movimentação lateral, o que possibilita as operações de carga e descarga dos materiais transportados.
Necessita-se realizar este procedimento de movimentação lateral em duas etapas, conforme mostrado na figura ao lado, minimizando ao máximo o risco das operações.

Limpeza e Conservação

Para prolongar a vida útil do elleva MAX 500, é essencial que seja efetuada limpeza diária. É de extrema importância eliminar quaisquer tipos de sujeira do equipamento e deve-se evitar o contato de água com as partes elétricas.

Para satisfação do proprietário e conservação do equipamento, recomenda-se:

- Limpe cuidadosamente todos os componentes da máquina;
- Não lance água nas partes elétricas da máquina;
- Lubrifique as partes especificadas com a graxa recomendada no plano de manutenção;
- Cuidar para não entrar sujeira no carretel de enrolamento do cabo de aço;
- Quando for enrolar ou desenrolar o cabo de aço no carretel, o mesmo deverá estar tensionado através do peso mínimo do contrapeso. Auxiliar manualmente para o bom enrolamento das primeiras camadas, desse modo, aumentando a vida útil do cabo;
- Não recomenda-se desenrolar as últimas 5 voltas da primeira camada de cabos;
- O cabo deve ficar sempre esticado para que não ocorra o desenrolamento no carretel. Para isto, recomenda-se não tocar o gancho no chão ou em outros locais que aliviem a tensão causada pelo contrapeso.
- Utilizar sempre 3 grampos de fixação na extremidade do cabo;
- Os cabos de aço devem ser lubrificados periodicamente, protegendo-os da corrosão e diminuindo os atritos interno e externo, aumentando sua durabilidade;
- Nunca utilizar óleo queimado para lubrificar os cabos, pois o mesmo é um líquido ácido que, em vez de proteger, acelera o processo de corrosão e normalmente apresenta partículas que acabam aumentando o desgaste do cabo por abrasão;
- Alguns sinais denunciam o momento certo para a substituição do cabo de aço, sendo os mais comuns: arames rompidos; corrosão acentuada no cabo; desgaste visível aparente nos arames externos; dobra e amassamento;

Especificações do **Produto**

Dispositivo de elevação elleva MAX 500
Trifásico 220/380V
CÓD. 40230647 DES. 005.00.000

Dispositivo de elevação elleva MAX 500 ex
Trifásico 220/380V
CÓD. 40230648 DES. 005.00.001

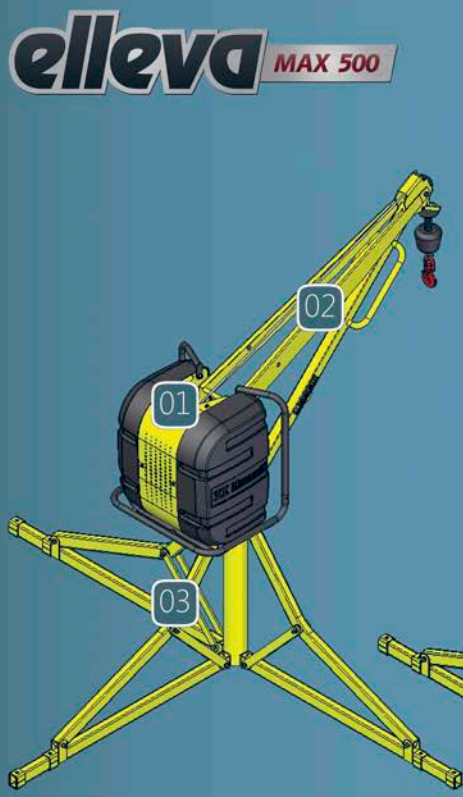

CONJUNTOS

1 – Sistema de Transmissão - pág. 18
2 – Sistema da Lança - pág. 19
3 – Sistema do Tripé - pág. 20
4 – Sistema da Lança Extensível – pág. 21

1. Sistema de Transmissão

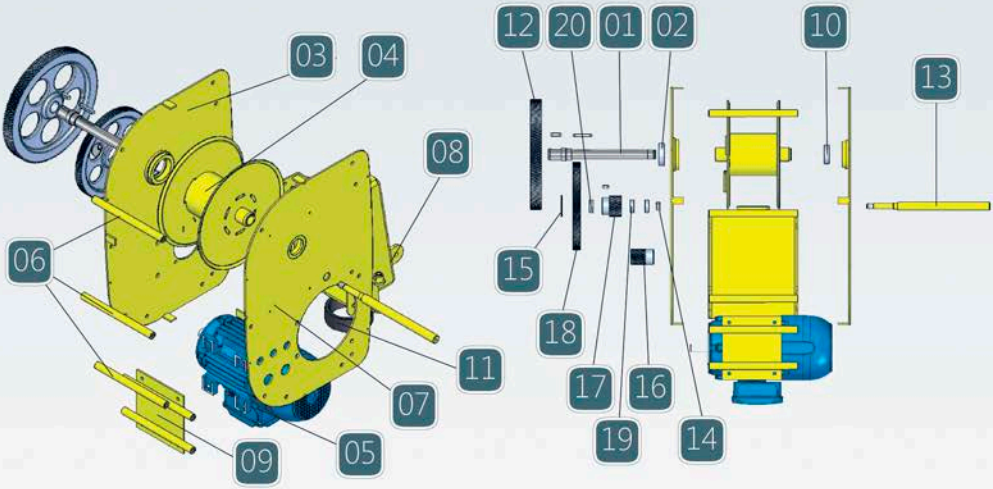

Posição	Denominação	Quantidade	Código	DES. n°
1	Eixo Carretel	1	29751016	005.01.024
2	Rol 6206 30x62x16 2RS	1	29751080	0.04.01.001
3	CJ Espelho Esq	1	29751081	005.01.006
4	CJ Carretel	1	29751082	005.01.020
5	Motor WEG 3 CV FCDIN com Motofreio	1	29751025	0.99.01.003
6	Haste	3	29751017	005.01.009
7	CJ Espelho Dir	1	29751097	005.01.001
8	CJ Mancal Chapa	1	29751083	005.01.012
9	Base Motor	1	29751100	005.01.010
10	Rol 6205 25x52x15 2RS	1	29751084	0.04.01.002
11	Bucha Nylon Mancal	1	29751034	005.01.032
12	Engrenagem Z=141 M=2	1	29751035	005.01.026
13	Eixo Menor	1	29751036	005.01.027
14	Espaçador Engrenagem	1	29751037	005.01.030
15	Arruela Engrenagem	1	29751040	005.01.031
16	Engrenagem Z=25 M=-1,5	1	29751041	005.01.028
17	Engrenagem Z=25 M=2	1	29751039	005.01.025
18	Engrenagem Z=150 M= 1,5	1	29751038	005.01.029
19	Rol 6202 15x35x11 RS	2	29751096	0.04.01.007
20	Rol 6202 15x35x11	1	29751085	0.04.01.008

2. Sistema da Lança

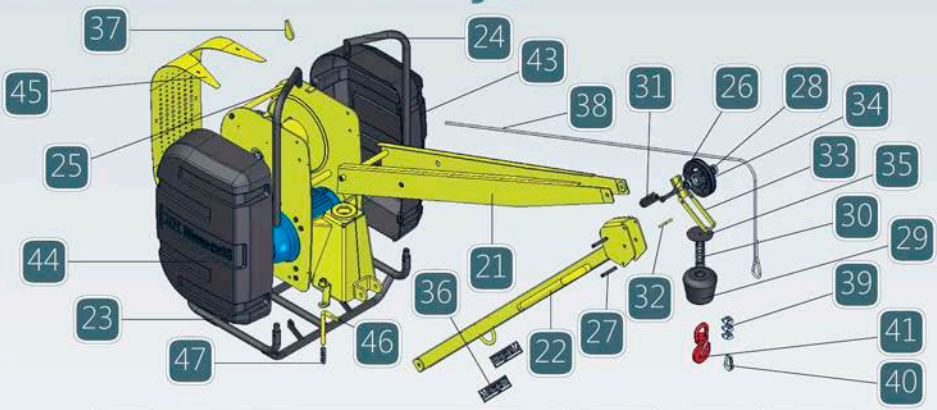

Posição	Denominação	Quantidade	Código	DES. n°
21	CJ Lança Superior	1	29751086	005.02.001
22	CJ Lança Inferior	1	29751087	005.02.005
23	CJ Base	1	29751088	005.01.033
24	CJ Tubo Frontal Esq	1	29751090	005.01.049
25	CJ Tubo Frontal Dir	1	29751089	005.01.048
26	Pino Central Cabeçote	1	29751060	005.02.014
27	Pino Ext Cabeçote	2	29751064	005.02.016
28	Rol 6201 12x32x10 2Z	2	29751101	0.04.01.004
29	Contrapeso	1	29751066	005.02.019
30	Mola Gancho	1	29751068	005.02.020
31	Sensor de Fim de Curso RP Schemersal	1	29751071	0.99.03.003
32	Calço Fim de Curso	1	29751070	005.02.017
33	CJ Garfo Sensor	1	29751091	005.02.011
34	Polia	1	29751059	005.02.018
35	Chapa Batente Mola	1	29751067	005.02.015
36	Logo Menegotti	2	29751061	005.02.023
37	Cunha Engaste	1	29751024	005.01.058
38	Cabo de Aço ¼" 19x7 AA Não Rotativo IPS CIMAF	85m	29751065	0.99.00.018
39	Grampo Leve ¼"	3	29751078	0.99.00.019
40	Sapatilha Leve ¼"	1	29751077	0.99.00.020
41	Gancho Giratório com Trava 1Ton	1	29751069	0.99.00.003
42	Comando Elétrico 220/380V 60Hz	1	29751079	005.04.001
43	Fechamento Esq	1	29751074	005.01.044
44	Fechamento Dir	1	29751073	005.01.043
45	Fechamento Central	1	29751072	005.01.045
46	Pino Posicionador	1	29751075	005.01.054
47	Mola Posicionadora Ret.	1	29751076	005.01.056

3. Sistema do Tripé

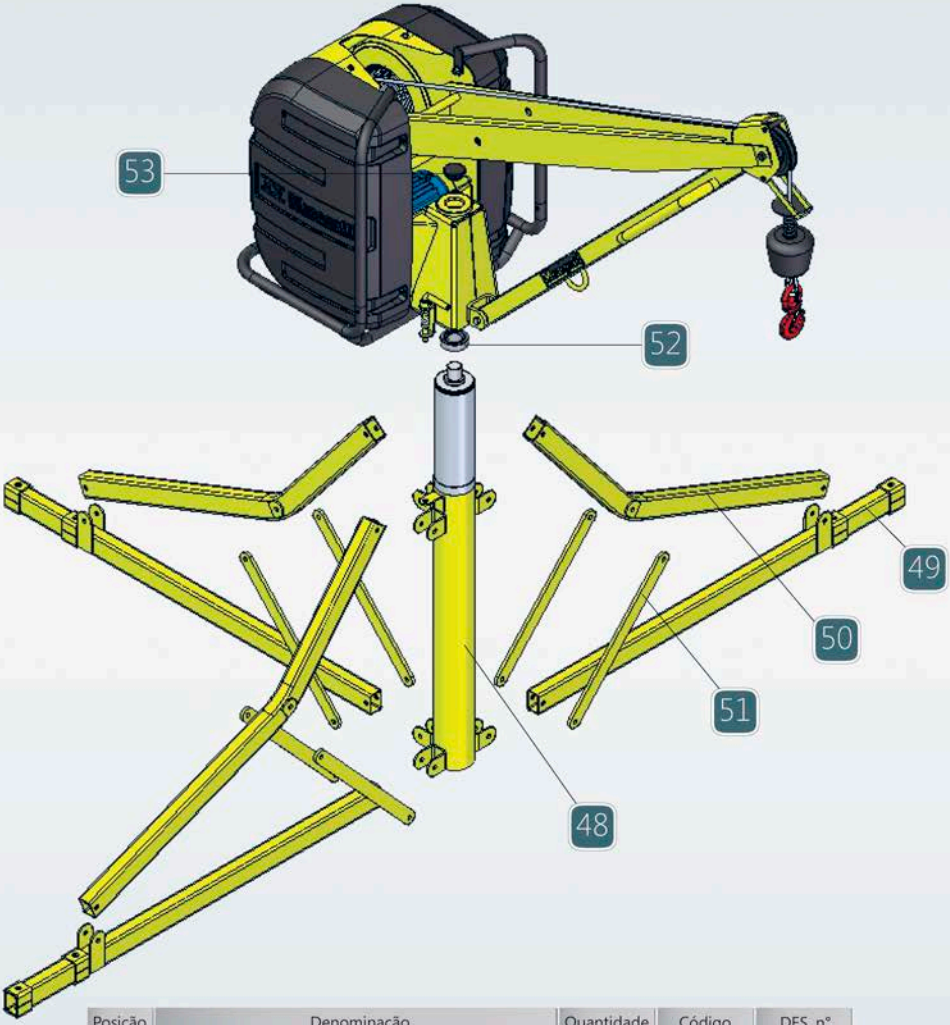

Posição	Denominação	Quantidade	Código	DES. nº
48	CJ Pedestal	1	29751092	005.03.001
49	CJ Pé de Apoio	3	29751093	005.03.005
50	CJ Travessa de Apoio	3	29751094	005.03.011
51	Reforço Inferior	6	29751010	005.03.010
52	Rol 32207 35x72x24,25 CL	1	29751095	0.04.02.001
53	Tampa Plástica para Furo ø50	1	29751102	0.99.00.029

4. Sistema da Lança Extensível

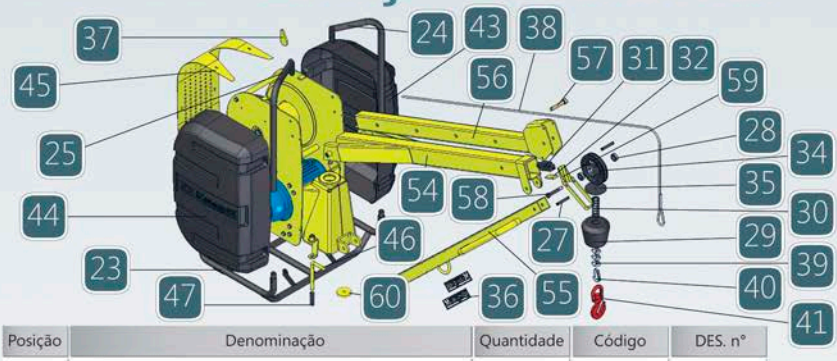

Posição	Denominação	Quantidade	Código	DES. n°
23	CJ Base	1	29751088	005.01.033
24	CJ Tubo Frontal Esq	1	29751090	005.01.049
25	CJ Tubo Frontal Dir	1	29751089	005.01.048
27	Pino Ext Cabeçote	2	29751064	005.02.016
28	Rol 6201 12x32x10 2Z	2	29751101	0.04.01.004
29	Contrapeso	1	29751066	005.02.019
30	Mola Gancho	1	29751068	005.02.020
31	Sensor de Fim de Curso RP Schemersal	1	29751071	0.99.03.003
32	Calço Fim de Curso	1	29751070	005.02.017
34	Polia	1	29751059	005.02.018
35	Chapa Batente Mola	1	29751067	005.02.015
36	Logo Menegotti	2	29751061	005.02.023
37	Cunha Engaste	1	29751024	005.01.058
38	Cabo de Aço ¼" 19x7 AA Não Rotativo IPS CIMAF	85m	29751065	0.99.00.018
39	Grampo Leve ¼"	3	29751078	0.99.00.019
40	Sapatilha Leve ¼"	1	29751077	0.99.00.020
41	Gancho Giratório com Trava 1Ton	1	29751069	0.99.00.003
42	Comando Elétrico 220/380V 60Hz	1	29751079	005.04.001
43	Fechamento Esq	1	29751074	005.01.044
44	Fechamento Dir	1	29751073	005.01.043
45	Fechamento Central	1	29751072	005.01.045
46	Pino Posicionador	1	29751075	005.01.054
47	Mola Posicionadora Ret.	1	29751076	005.01.056
54	Lança Superior Ext.	1	29751114	005.02.041
55	Lança Inferior	1	29751116	005.02.042
56	Lança Superior Int.	1	29751115	005.02.040
57	Pino Trava	1	29751118	005.02.048
58	Pino Central Extensível	1	29751119	005.02.051
59	CJ Garfo Sensor Ext.	1	29751117	005.02.049
60	Tampa Coluna	1	29751129	005.03.014

5. Acessórios

1. SISTEMA DE AUTOMOVIMENTAÇÃO

Sistema formado através de uma lança auxiliar, posicionada no tripé de fixação e que serve para transportar o equipamento de um nível de trabalho até o seguinte, sem que seja necessário realizar este transporte de forma totalmente manual. Esta alternativa de utilização da própria força trativa do equipamento para auxiliar na sua instalação no pavimento seguinte, resume-se em praticidade, ergonomia e segurança, aspectos, importantíssimos no dia a dia do canteiro de obra.

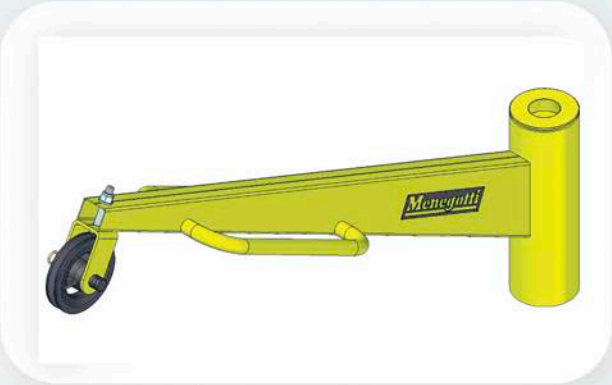

CÓD. 29751108 DES. 005.05.000

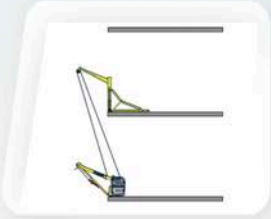

Instrução de operação

Remover o cabeçote do tripé e instalar o tripé no nível superior. Posteriormente, montar a lança auxiliar no tripé do nível superior, montar o eixo e a polia auxiliar na lança do cabeçote e prender o gancho giratório na lança inferior do cabeçote. Feitas estas operações de montagem, acionar o desenrolamento do cabo, a fim de criar um laço grande o suficiente que alcance na lança auxiliar, montada no andar superior. Feita esta montagem, acionar o enrolamento do cabo e gradativamente promover o mesmo a elevação da máquina. Ao chegar no nível superior, girar a lança auxiliar para dentro do pavimento, descarregar o cabeçote, remover a lança auxiliar do tripé e montar o cabeçote no novo nível de operação. Observar a movimentação do equipamento ao ser suspenso, pois pode ocorrer um balanço lateral, que deve ser controlado, para evitar a colisão com peças próximas a movimentação.

2. LANÇA EXTENSÍVEL

A lança extensível é composta por tubos e chapas, onde o tubo maior serve de mancalizador para o tubo menor, que se movimenta por dentro deste. Através de 4 posições de trabalho, pode-se aumentar o comprimento da lança de 1,25 m até 2 m de alcance, proporcionando maior praticidade e versatilidade, além de mais segurança e ergonomia no transporte de cargas.

CÓD. 29751113 DES. 005.02.052

3. TRIPÉ PROLONGADO

O Tripé Prolongado é composto por tubos e chapas. Tem a função de transportar materiais para a construção da laje acima da qual o equipamento está instalado. Este acessório agrega versatilidade ao elleva MAX 500, pois utiliza o tripé standard em forma de treliça quando transporta materiais para o pavimento de instalação e com o tripé prolongado pode transportar materiais como formas de madeira e ferragens para a construção da laje do nível superior, oferecendo assim soluções para ambas aplicações.

CÓD. 29751120 DES. 005.03.017

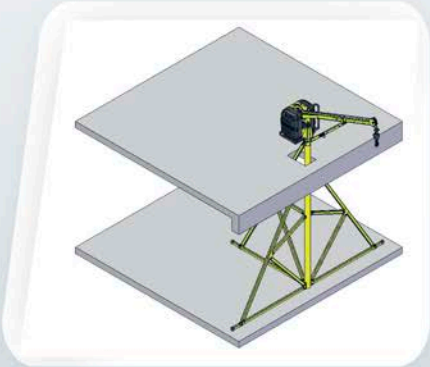

OBSERVAÇÃO:

Deixar uma abertura na laje em construção de 300 x 500 mm a fim de possibilitar a desmontagem do tripé prolongado, instalado no nível inferior. Para realizar a montagem do Cj no pavimento acima, remover as travessas que formam o Cj tripé e deslocar para cima o Tubo Principal a fim de realizar a instalação no nível superior da construção.
O tripé prolongado é utilizado para movimentar cargas para a construção da laje acima da qual está fixado. Com intuito de melhor atender este tipo de operação, recomenda-se o uso da lança extensível com o tripé prolongado, pois a maioria das cargas nesta aplicação são formas de madeira e ferragens de grandes volumes.

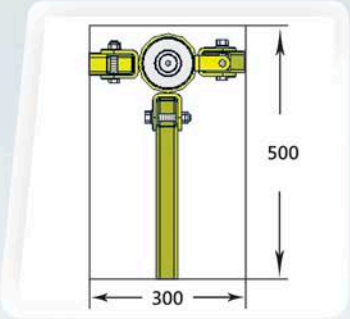

4. CARRINHO DE BLOCOS

Transportar os blocos para dentro da gaiola;

CÓD. 29751107 DES. 005.06.021

5. GAIOLA DE BLOCOS

Armazenar os blocos durante a operação de movimentação;

CÓD. 29751106 DES. 005.06.000

6. CAIXAS 60l E 90l

Armazenar materiais a granel durante a movimentação;

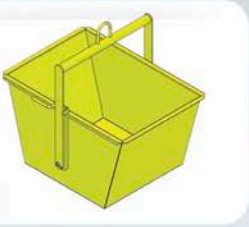

CÓD. 29751104 DES. 005.09.001

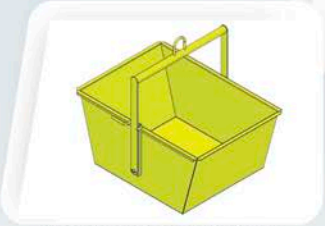

CÓD. 29751105 DES. 005.09.015

7. CARRINHO IÇADO

Realizar o deslocamento horizontal de materiais na função de carrinho de mão, bem como, operar na movimentação vertical das cargas;

CÓD. 29751136 DES. 005.07.001

8. CESTO RODANTE

Armazenar blocos e carga a granel durante as operações de movimentação e realizar os deslocamentos horizontais no ambiente de trabalho;

CÓD. 29751135 DES. 005.08.030

9. PALETEIRA

Auxiliar na movimentação do cesto rodante e na movimentação de pallets em geral;

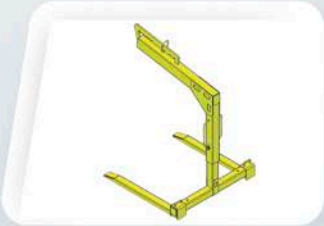

CÓD. 29751130 DES. 005.08.001

6. Plano de Manutenção

Para melhor conservação e durabilidade, recomenda-se que ao fim da jornada de trabalho se faça a limpeza completa do equipamento, removendo quaisquer tipos de sujeiras que estejam nos componentes da máquina.
Recomenda-se, também, que seja executado o plano de manutenção com a periodicidade informada abaixo:

Plano de Manutenção Dispositivo de Elevação elleva MAX 500									
I = Inspecionar e substituir se necessário L = Lubrificar S = Substituir	Inspeção inicial (20 horas ou 1 mês)	A cada 50 horas	A cada 100 horas	A cada 200 horas	Diariamente	Semanalmente	Mensalmente	A cada 12 meses	Observações
Sistema Mecânico									
Pontos de engraxamento		L				L			Total de 3 pontos conforme indicado na pag. 9 deste manual com graxa de lítio
Trava de segurança do gancho de içamento					I				
Enrolamento do cabo de aço		I / L				I / L		S	Observar existência de arames rompidos, desgaste, dobras e amassamentos
Aperto nos parafusos indicados na tabela abaixo		I				I			Torque nos parafusos conforme tabela abaixo
Folga engrenagens do Trem de Força				I			I		
Estado dos rolamentos			I				I	S	Observar ruídos ou vibrações anormais, pois podem ser sinais para a substituição dos rolamentos
Sistema Elétrico									
Estado fiação elétrica	I				I				Verificar quanto a existência de fios desencapados ou em curto
Funcionalidade do sensor de fim de curso	I		I				I	S	Se estiver apresentando sinais de falha, deve ser feita a substituição
Ajustar folga do disco de frenagem				I			I		Regular entreferro conforme manual do fabricante do Motor

Tabela de torque nos parafusos				
Descrição	Código revenda	Qtd.	Localização na máquina	Torque (Nm)
PF SEX M10X25 DIN 933 8.8		14	Fixação dos Espelhos e Cj Mancal Chapa	44,1
PF SEX M10X25 DIN 933 8.8		2	Fixação da Lança Superior	44,1
PF SEX M10X70 DIN 931 8.8		6	Fixação das travessas do Cj Tripé	44,1
PF SEX M10X90 DIN 931 8.8		6	Fixação das travessas do Cj Tripé	44,1
GRAMPO LEVE ¼"	29751078	3	Travamento da extremidade do cabo de aço	9,8
PARABOLTS ⅝" OU M16		6	Fixação do Cj Tripé na laje da construção	167

REDE DE ASSISTÊNCIA TÉCNICA

A Rede de Assistência Técnica Menegotti presta serviços de prevenção, manutenção e correção, disponibilizando profissionais treinados para o atendimento no local ou no Posto de Serviços Autorizado. Deve ofertar aos clientes atendimentos rápidos, profissionais e efetivos, os quais serão amparados e monitorados pela Fábrica.

Além de ser responsável pelo atendimento aos equipamentos que possam apresentar problemas no período de garantia, a Rede de Assistência Técnica Menegotti conta com estoque de peças, de acordo com os produtos comercializados em sua região, a fim de atender eventuais necessidades dos clientes.

Todos os atendimentos realizados pela Rede de Assistência Técnica Menegotti são feitos de acordo com a Política de Garantia da empresa.

Assistência Técnica Menegotti:

www.menegotti.ind.br
at@menegotti.ind.br

Telefone:
55 47 3275 8046
0800 7278033

Garantia do Produto

A garantia é intransferível nas condições e no prazo fixado e vigorará a partir da data de compra do equipamento, comprovada mediante a apresentação da nota fiscal de venda ao primeiro consumidor final. Na hora da entrega do equipamento o cliente deve receber as informações e orientações técnicas deste equipamento conforme o conteúdo deste manual.

Não estão, pois, compreendidos na presente garantia os defeitos originados de maus tratos, descuidos, negligências, imprudência ou imperícia, assim como qualquer conserto ou alteração de qualquer peça e/ou componente do equipamento. Além disso, qualquer montagem do conjunto das peças por intervenção técnica que não seja da própria Fábrica ou de Assistente Técnico autorizado, aplicação fora do especificado, sobrecargas mecânicas ou elétricas bem como falta de fase, utilização em ambiente para os quais não foram projetadas, tensões e frequências incorretas, lubrificação incorreta, danos causados por acidentes de qualquer natureza, como inundações, vendavais, incêndios, desmoronamentos e decorrentes do transporte.

A remoção ou qualquer alteração dos números de série, originalmente colocado no produto, tornam inviável a garantia, onde deverá obrigatoriamente ser apresentado a nota fiscal de venda e o Certificado de Garantia do equipamento em questão.

A garantia assumida com o presente limita-se ao reparo, troca de peças ou montagem de conjunto de peças em que, ao exame feito pelo Assistente Técnico Autorizado Menegotti e previamente autorizado pela Fábrica, verifiquemos a existência do defeito de fabricação. Esse reparo ou troca será feito no Assistente Técnico autorizado, correndo por conta do comprador os riscos ou despesas decorrentes do transporte de ida e de volta até o Assistente Técnico, sendo gratuita a mão-de-obra e peças repostas nos termos da presente garantia.

O presente substitui qualquer outra garantia, implícita ou explícita bem como toda e qualquer obrigação ou responsabilidade de nossa empresa, relativo ao produto acima referido.

Departamento de Pós-Venda e Assistência Técnica MENEGOTTI.

Termo de Garantia

A Menegotti garante este produto contra defeitos de fabricação ou de material pelo prazo de 6 meses, a partir da data de compra comprovada mediante a apresentação da nota fiscal ao primeiro consumidor final. Não estão incluídos na garantia deste equipamento os componentes de desgaste de uso como: rolamentos, cabo de aço, plugues elétricos, engrenagens, entre outros.

Esta garantia compreende a troca de peças e reparos contra defeitos de fabricação devidamente constatados pela fábrica ou Assistência Técnica Autorizada. Este produto perderá a garantia se sofrer danos provocados por acidentes, agente da natureza, aplicação fora do especificado, ligado a rede elétrica imprópria ou submetida a grandes oscilações de energia, ou, no caso aberto por pessoa ou oficina não autorizada pela Menegotti.

As despesas de frete do produto até o assistente técnico ou fábrica, correrão por conta do consumidor. A Menegotti conta com uma ampla rede de Assistentes Técnicos em todo o território nacional.

O equipamento é composto com motor elétrico, e a garantia abrange os defeitos internos do motor oriundos da sua fabricação. Não são cobertos pela garantia os defeitos de: sobrecarga por falta ou excesso de fase, utilização de tensão fora do especificado, carcaça quebrada ou amassada em função de descuido no transporte/ou armazenagem, acoplamento ou energização do motor fora das especificações e defeitos gerais de mau uso e/ou instalação errada.

Cientes deste termo,

Cliente:	
Modelo:	Número de Série:
Cidade:	Data:

Cliente — *Serviço Autorizado Menegotti*

elleva MAX 500

Garantia do Produto

A garantia é intransferível nas condições e no prazo fixado e vigorará a partir da data de compra do equipamento, comprovada mediante a apresentação da nota fiscal de venda ao primeiro consumidor final. Na hora da entrega do equipamento o cliente deve receber as informações e orientações técnicas deste equipamento conforme o conteúdo deste manual.

Não estão, pois, compreendidos na presente garantia os defeitos originados de maus tratos, descuidos, negligências, imprudência ou imperícia, assim como qualquer conserto ou alteração de qualquer peça e/ou componente do equipamento. Além disso, qualquer montagem do conjunto das peças por intervenção técnica que não seja da própria Fábrica ou de Assistente Técnico autorizado, aplicação fora do especificado, sobrecargas mecânicas ou elétricas bem como falta de fase, utilização em ambiente para os quais não foram projetadas, tensões e frequências incorretas, lubrificação incorreta, danos causados por acidentes de qualquer natureza, como inundações, vendavais, incêndios, desmoronamentos e decorrentes do transporte.

A remoção ou qualquer alteração dos números de série, originalmente colocado no produto, tornam inviável a garantia, onde deverá obrigatoriamente ser apresentado a nota fiscal de venda e o Certificado de Garantia do equipamento em questão.

A garantia assumida com o presente limita-se ao reparo, troca de peças ou montagem de conjunto de peças em que, ao exame feito pelo Assistente Técnico Autorizado Menegotti e previamente autorizado pela Fábrica, verifiquemos a existência do defeito de fabricação. Esse reparo ou troca será feito no Assistente Técnico autorizado, correndo por conta do comprador os riscos ou despesas decorrentes do transporte de ida e de volta até o Assistente Técnico, sendo gratuita a mão-de-obra e peças repostas nos termos da presente garantia.

O presente substitui qualquer outra garantia, implícita ou explícita bem como toda e qualquer obrigação ou responsabilidade de nossa empresa, relativo ao produto acima referido.

Departamento de Pós-Venda e Assistência Técnica MENEGOTTI.

Termo de Garantia

A Menegotti garante este produto contra defeitos de fabricação ou de material pelo prazo de 6 meses, a partir da data de compra comprovada mediante a apresentação da nota fiscal ao primeiro consumidor final. Não estão incluídos na garantia deste equipamento os componentes de desgaste de uso como: rolamentos, cabo de aço, plugues elétricos, engrenagens, entre outros.

Esta garantia compreende a troca de peças e reparos contra defeitos de fabricação devidamente constatados pela fábrica ou Assistência Técnica Autorizada. Este produto perderá a garantia se sofrer danos provocados por acidentes, agente da natureza, aplicação fora do especificado, ligado a rede elétrica imprópria ou submetida a grandes oscilações de energia, ou, no caso aberto por pessoa ou oficina não autorizada pela Menegotti.

As despesas de frete do produto até o assistente técnico ou fábrica, correrão por conta do consumidor. A Menegotti conta com uma ampla rede de Assistentes Técnicos em todo o território nacional.

O equipamento é composto com motor elétrico, e a garantia abrange os defeitos internos do motor oriundos da sua fabricação. Não são cobertos pela garantia os defeitos de: sobrecarga por falta ou excesso de fase, utilização de tensão fora do especificado, carcaça quebrada ou amassada em função de descuido no transporte/ou armazenagem, acoplamento ou energização do motor fora das especificações e defeitos gerais de mau uso e/ou instalação errada.

Cientes deste termo,

Cliente:	
Modelo:	Número de Série:
Cidade:	Data:

Cliente — *Serviço Autorizado Menegotti*

elleva MAX 500

Mencom|2012

Menegotti

www.menegotti.ind.br

Menegotti Indústrias Metalúrgicas Ltda.

Rua: Erwino Menegotti, 381
89254 000 | Jaraguá do Sul | SC | Brasil
Tel: +55 47 3275 8000
Fax: +55 47 3371 3942
0800 727 8033